Katalog ND
Spare parts book

GARUDAN®

UHF9000 series

anita

ANITA B, s.r.o.
Průmyslová 2453/7
680 01 Boskovice
Czech Republic
tel: +420 516454774, 516453496
fax: +420 516452751
e-mail: info@anita.cz

www.garudan.cz

www.garudan.cz

UHF9000 系列機型車型編號系統 Description of the UHF9000 series code

系統總代號

UHF90：UHF9000
平型上送鎖邊機

UHF91：UHF9100
平型上送特厚鎖邊機

UHF93：UHF9300
筒型上送鎖邊機

UHU 上送直驅馬達

副機型代號

0：基本型
1：盲縫裝置

布料厚度

F：極薄類
L：薄類
M：中厚類
H：厚類
X：極厚類

線跡代號

11 : 101
41 : 401
03 : 503
04 : 504
05 : 505
12 : 512
14 : 514
15 : 515
16 : 516
42 : 542
44 : 544

TC：單觸式自動切線裝置
US：下吸式自動切線
SS：側吸式自動切線裝置
BH：盲縫裝置
SV：真空式集屑裝置
CV：節氣式集屑裝置
BL：線頭包覆裝置
GC：摺景裝置

UH[F] 90 □ □ [ ] - □ □ □ [ ] - M 16 / SS037

縫線數

1：單線
2：雙線
3：3 線
4：4 線
5：5 線
6：6 線

1. 裝有附加裝置的機型而該裝置規格上稍有變動。
2. 相同的基本規格而更換部分車體零件，變動部分機能，例如：結線鉤行程加高。

針距

0：單針
2：2.2 mm
3：3.2 mm
5：4.8 mm

縫邊寬

2 : 2.0 mm
3 : 3.0 mm
4 : 4.0 mm
5 : 5.0 mm
6 : 6.0 mm

送布齒列數

1 列
2 列
3 列
4 列

次機型代號

相同的基本規格修改部份車型零件配合特殊用途
亦即與基本型略有差異的機型代號以英文字母來表示

A：寬刀
B：角刀
C：窄壓腳
D：標準盲縫兩用
E：肩帶壓腳
R：粗齒

www.garudan.cz

UHF9000 系列機型規格表 UHF9000 SUBCLASS SPECIFICATIONS

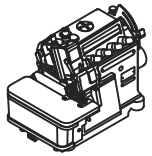
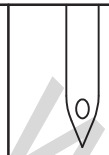

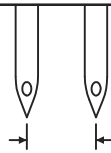
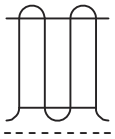

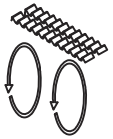

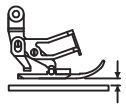
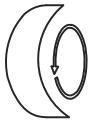
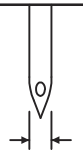

適用範圍 Application	機型 Subclass	縫針數 Number Of Needles	縫線數 Number Of Threads	針距 Needle Distance (mm)	包邊寬 Overedge Width (mm)	縫距 Stitch Length Max (mm)	差動比 Diff. Feed Ratio	上送差動比 Flat Bed Top Feed Diff. Feed Ratio	壓腳提昇 Presserfoot Lift	轉數 Max Speed (s.p.m)	縫針 Needle Size
一般上送包縫 Flat Bed Top Feed Plain Seaming	UHF9004-243-M14	2	4	2.2	4 | 6	3.8	0.7~2	0.8~2	5.5	6500	DC*27#11
	UHF9004-253-M14	2	4	2.2	5 | 7	3.8	0.7~2	0.8~2	5.5	6500	DC*27#11
	UHF9004-253-H14	2	4	2.2	5 | 7	3.8	0.7~2	0.8~2	5.5	6500	DC*27#14
	UHF9004-263-M14	2	4	2.2	6 | 8	3.8	0.7~2	0.8~2	5.5	6500	DC*27#11
一般上送安全縫 Flat Bed Top Feed Safety	UHF9005-353-M16	2	5	3	5 | 8	3.8	0.7~2	0.8~2	6	6000	DC*27#11
	UHF9005-553-M16	2	5	5	5 | 10	3.8	0.7~2	0.8~2	6	6000	DC*27#11
	UHF9005-553-H16	2	5	5	5 | 10	4.5	0.6~1.6	0.8~2	6	6000	DC*27#16
平型上送 特厚鎖邊機 Flat Bed Top Feed Heavy Material Overlock	UHF9105-553-X16	2	5	5	5 | 10	4.5	0.6~1.6	0.8~2	8	5500	DC*27#19
一般上送包縫 Flat Bed Top Feed Plain Seaming	UHU9004-243-M14	2	4	2.2	4 | 6	3.8	0.7~2	0.8~2	5.5	6500	DC*27#11
	UHU9004-253-M14	2	4	2.2	5 | 7	3.8	0.7~2	0.8~2	5.5	6500	DC*27#11
	UHU9004-253-H14	2	4	2.2	5 | 7	3.8	0.7~2	0.8~2	5.5	6500	DC*27#14
	UHU9004-263-M14	2	4	2.2	6 | 8	3.8	0.7~2	0.8~2	5.5	6500	DC*27#11
一般上送安全縫 Flat Bed Top Feed Safety	UHU9005-353-M16	2	5	3	5 | 8	3.8	0.7~2	0.8~2	6	6000	DC*27#11
	UHU9005-553-M16	2	5	5	5 | 10	3.8	0.7~2	0.8~2	6	6000	DC*27#11
	UHU9005-553-H16	2	5	5	5 | 10	4.5	0.6~1.6	0.8~2	6	6000	DC*27#16
平型上送 特厚鎖邊機 Flat Bed Top Feed Heavy Material Overlock	UHU9105-553-X16	2	5	5	5 | 10	4.5	0.6~1.6	0.8~2	8	5500	DC*27#19

www.gaudan.cz

目錄　TABLE OF CONTENTS

1．	本體與外裝零件與軸襯	Frame And Cover And Bushing ----------	1
2．	上送布齒進給驅動機構	Top Feed Dog Feed Mechanism Components -----	3
3．	上送壓腳提昇機構	Top Presser Foot Components ----------	5
4．	潤滑冷卻機構	Lubrication And Cooling Mechanism ----------	7
SS．	側吸式切刀	Side Suction Type (SS037) ----------	9
US．	下吸式自動切線	Under Suction Type (US041) ----------	11
MN．	直驅馬達 (UHU, UHU9105用)	Liner - Motor (MN025, MN026, MN027) ---------	13～18
	附錄一　車型零件一覽表	Appendix 1- Series Gauge Parts List ----------	App-1
	附錄二　壓腳組件(零件)一覽表	Appendix 2- Parts For Presser Foot ----------	App-2

www.garudan.cz

1. 本體與外裝零件與軸襯

FRAME AND COVER AND BUSHING

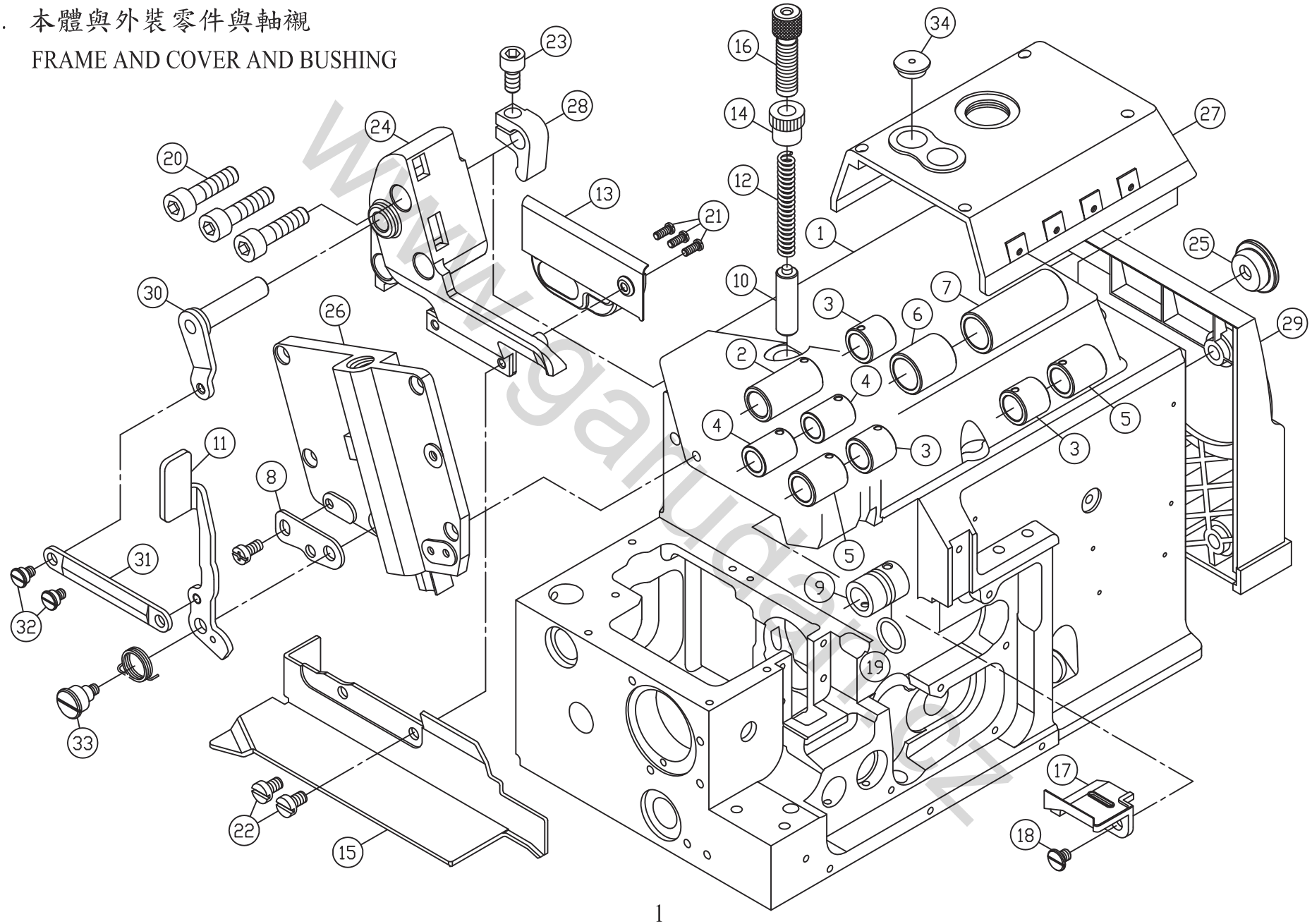

www.garudaparts.id

1. 本體與外裝零件與軸襯
Frame And Cover And Bushing

序號 Ref. No.	物料編號 Parts No.	名　　稱 Description		單位用量 Amt. Req.
1	2122000101	縫機本體	Framee	1
2	2120000204	軸襯	Bushing	1
3	2130000206	軸襯	Bushing	3
4	2120000212	軸襯	Bushing	2
5	2120000205	軸襯	Bushing	2
6	2122000106	軸襯	Bushing	1
7	2122000107	軸襯	Bushing	1
8	2122000108	止動片	Stopper	1
9	2122000109	軸襯	Bushing	1
10	2122000110	壓桿	Presser Bar	1
11	2122000111	搬手	Lever	1
12	2122000112	彈簧	Spring	1
13	2122000113	擋板	Cover	1
14	2122000114	螺帽	Nut	1
15	2122000115	布鈑側檔	Fabric Guard	1
16	2122000116	調節螺樁	Adjusting Screw	1
17	2122000117	導油座	Cover	1
18	8MB04280711E	螺絲	Screw	1
19	2120000608	油環	O-Ring	1
20	8MM06402510A	螺絲	Screw	3
21	8MB03200305A	螺絲	Screw	3
22	8MC95300708A	螺絲	Screw	2
23	8MM05321209A	螺絲	Screw	1
24	2130000149	刀組座	Bracket	1
25	21200001121	孔塞	Plug	1
26	2122000126	針棒側蓋	Side Cover	1
27	2122000127	上蓋	Top Cover	1
28	2122000128	定位環	Collar	1
29	2122000129	皮帶護蓋	Belt Cover	1
30	2122000130	連桿	Lever	1
31	2122000131	連接桿	Link	1
32	8MB04280408G	螺絲	Screw	2
33	8MB04281412E	螺絲	Screw	1
34	2120000210	孔塞	Plug	1

www.garudan.cz

2. 上送布齒進給驅動機構

TOP FEED DOG FEED MECHANISM COMPONENTS

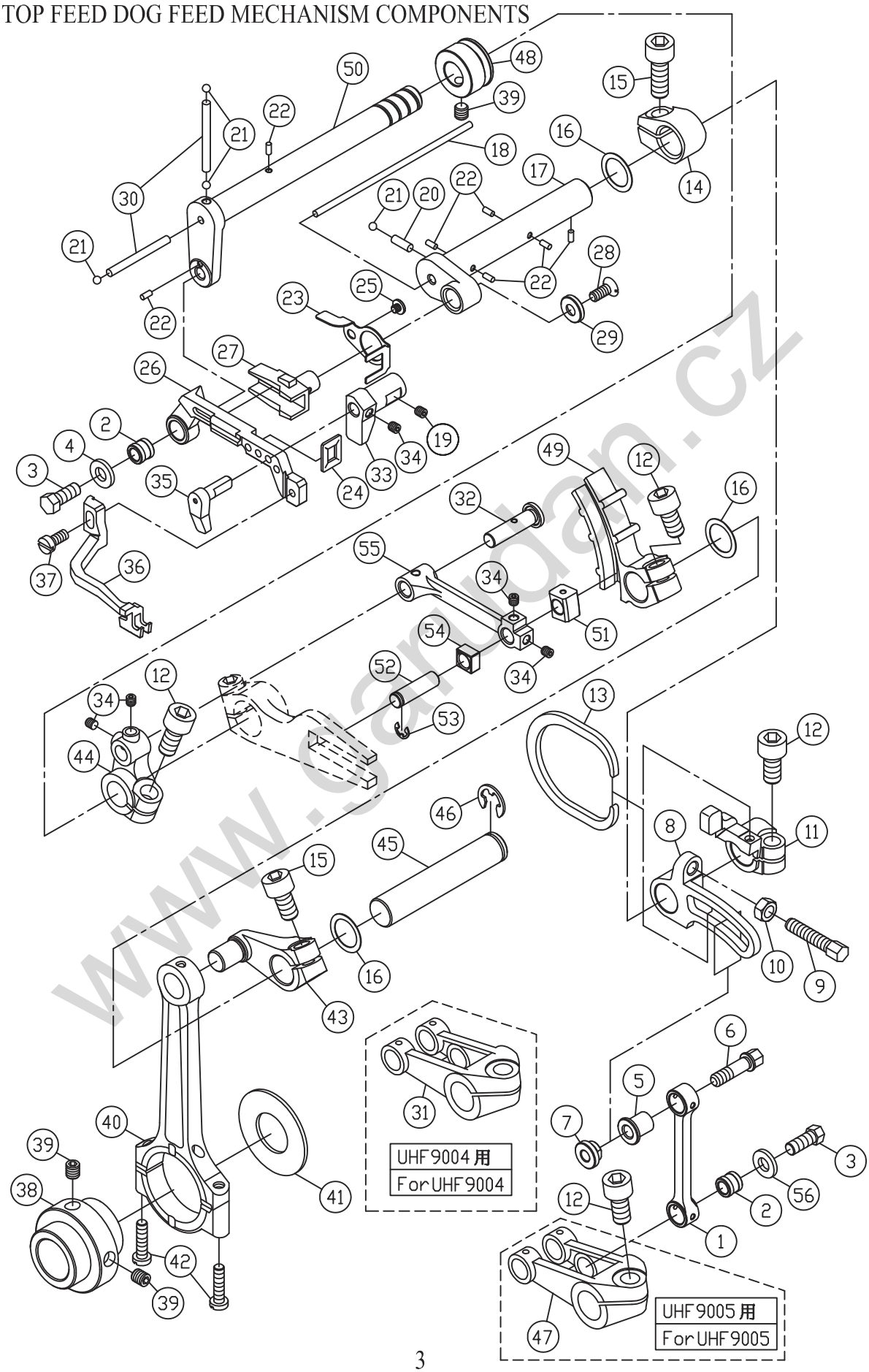

www.garudan.cz

2. 上送布齒進給驅動機構
Top Feed Dog Feed Mechanism Components

序號 Ref. No.	物料編號 Parts No.	名稱 Description		單位用量 Amt. Req.
1	2122000201	連桿	Upper Kniferod	1
2	2120000526	隔環	Bushing	2
3	8MK05201307G	螺絲	Screw	2
4	2120000527	平墊圈	Washer	1
5	2122000205	隔環	Bushing	1
6	8MK05201808A	螺絲	Screw	1
7	2122000207	定位環	Collar	1
8	2122000208	曲柄	Crank	1
9	8MK06402306G	螺絲	Screw	1
10	8MA06400408A	螺帽	Nut	1
11	2122000211	定位環	Collar	1
12	8MM06401210A	螺絲	Screw	4
13	2122000213	C形扣環	C-Ring	1
14	21220002141	定位環	Collar	1
15	8MM06401410A	螺絲	Screw	2
16	2120000615	止推墊圈	Washer	3
17	2122000217	曲柄	Crank	1
18	66800	油線	Oil Wick	1
19	8MN04280600A	螺絲	Screw	1
20	66801-2	油線	Oil Wick	1
21	2100000403	孔塞	Plug	4
22	66801	油線	Oil Wick	7
23	2122000223	簧片	Spring	1
24	2122000224	油封	Oil Seal	1
25	8MB03200306A	螺絲	Screw	1
26	2122000226	上送布齒台架	Top Feed Bar	1
27	2122000227	支撐臂	Pin	1
28	8MQ04280808A	螺絲	Screw	1
29	2122000229	墊圈	Washer	1
30	66801-1	油線	Oil Wick	2
31	2140000247	曲柄	Crank	1
32	2122000232	曲柄銷	Pin	1
33	2122000233	導軌	Guide	1
34	8MN04280400A	螺絲	Screw	5
35	2122000235	導軌	Guide	1
36	＊＊＊＊＊	上送布齒	Top Feed Dog	1
37	8MB85240806A	螺絲	Screw	1
38	2122000238	偏心輪	Eccentric	1
39	8MN05320500E	螺絲	Screw	3
40	2122000240	連桿	Upper Kniferod	1
41	2122000241	墊片	Spacer	1
42	8MC04281807D	螺絲	Screw	2
43	2122000243	曲柄	Crank	1
44	2122000244	曲柄	Crank	1
45	2122000245	軸	Shaft	1
46	90ER080	E形扣環	E-Ring	1
47	2122000247	曲柄	Crank	1
48	2122000248	定位環	Collar	1
49	2122000249	變距滑軌	Differential Feed Roker	1
50	2122000250	曲軸	Crankshaft	1
51	2122000251	滑塊	Block	1
52	2122000252	曲柄銷	Pin	1
53	90ER040	E形扣環	E-Ring	1
54	2122000254	滑塊	Block	1
55	2122000255	曲柄	Crank	1
56	2120000527	平墊圈	Washer	1

＊＊＊＊＊ 詳細資料請參照附件
＊＊＊＊＊ is one of the gauge parts

www.garudan.cz

3. 上送壓腳提昇機構

TOP PRESSER FOOT COMPONENTS

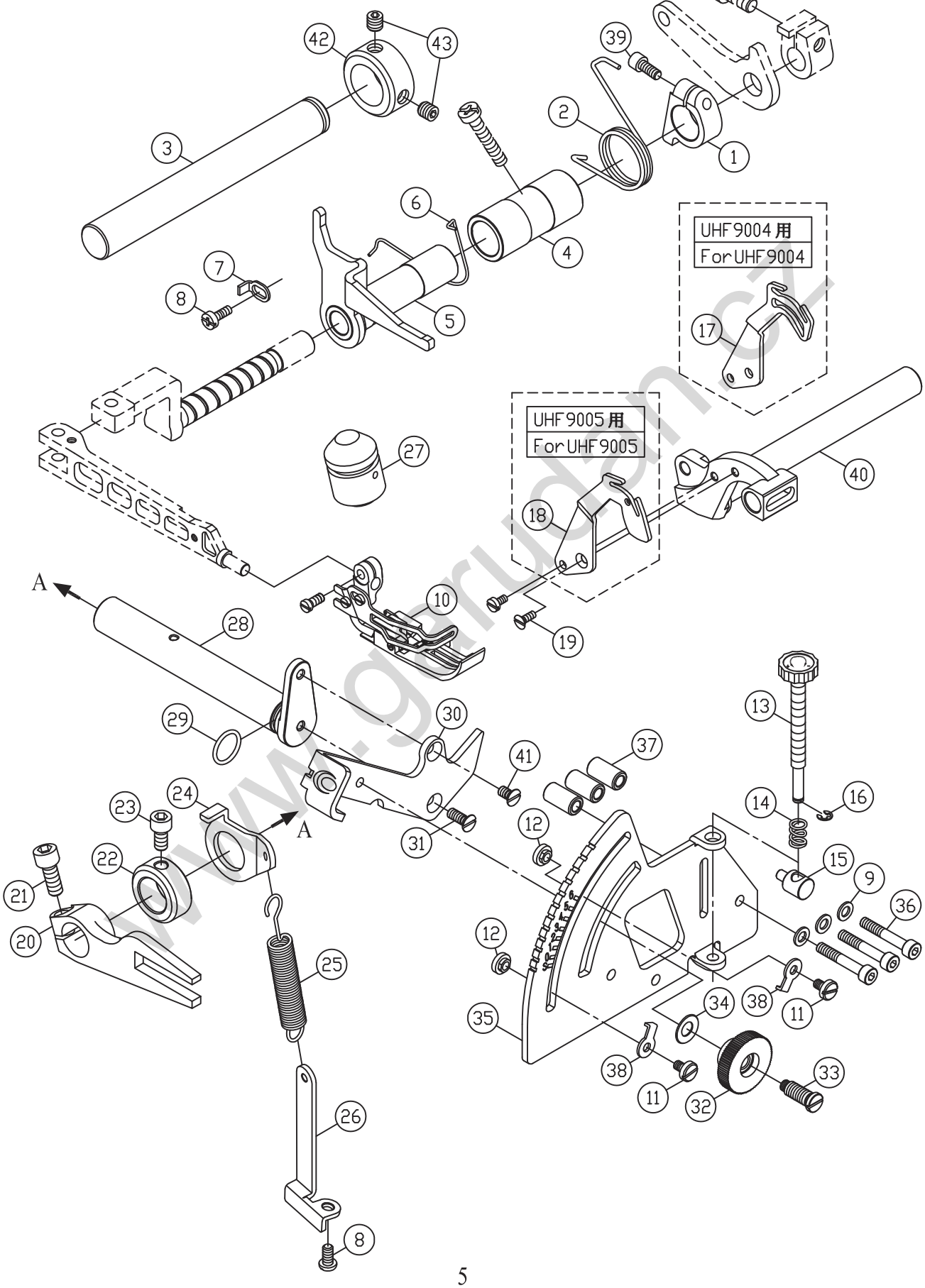

www.gerudan.cz

3. 上送壓腳提昇機構
Top Presser Foot Components

序號 Ref. No.	物料編號 Parts No.	名　　稱 Description		單位用量 Amt. Req.
1	2122000301	定位環	Collar	1
2	2122000302	彈簧	Spring	1
3	2122000303	軸	Shaft	1
4	21220003041	軸襯	Bushing	1
5	21220003051	搬桿	Lever	1
6	2122000306	彈簧	Spring	1
7	2122000307	擋片	Stopper	1
8	8MC04280607D	螺絲	Screw	2
9	2100000223	墊圈	Washer	3
10	＊＊＊＊＊	上送壓腳組	Top Presser Foot Asm.	1
11	8SC36400608A	螺絲	Screw	2
12	2100000648	螺帽	Nut	2
13	2120000949	調節螺樁	Adjusting Screw	1
14	2120000951	彈簧	Spring	1
15	2120000952	微調定位銷	Pin	1
16	90ER030	E形扣環	Ring	1
17	2122000317	揚線環	Thread Takeup	1
18	2122000318	揚線環	Thread Takeup	1
19	8ME03200706A	螺絲	Screw	1
20	2122000320	變距滑軌	Differential Feed Roker	1
21	8MM06401410A	螺絲	Screw	1
22	2122000322	定位環	Collar	1
23	8MM06401210A	螺絲	Screw	1
24	2122000324	限位環	Spacer	1
25	2122000325	拉伸彈簧	Spring	1
26	2122000326	定位片	Latch	1
27	2121001504	軸襯	Bushing	1
28	2122000328	樞軸	Shaft	1
29	2120000608	油環	O-Ring	1
30	2122000330	搬手	Lever	1
31	8ME04281008A	螺絲	Screw	1
32	2122000332	螺帽	Nut	1
33	8MB06301608Q	螺絲	Screw	1
34	2120000953	墊圈	Washer	1
35	2122000335	差動分度板	Blade Guide	1
36	8MM04282507B	螺絲	Screw	3
37	2122000337	隔環	Spacer	3
38	2100000646	墊圈	Washer	2
39	8MM05321409A	螺絲	Screw	1
40	2130000701	上刀軸	Upper Knife Shaft	1
41	8ME04280507A	螺絲	Screw	1
42	2130000613	定位環	Collar	1
43	8MN03200300A	螺絲	Screw	2

＊＊＊＊＊　詳細資料請參照附件
＊＊＊＊＊　is one of the gauge parts

www.garudan.cz

4. 潤滑冷卻機構 LUBRICATION AND COOLING MECHANISM

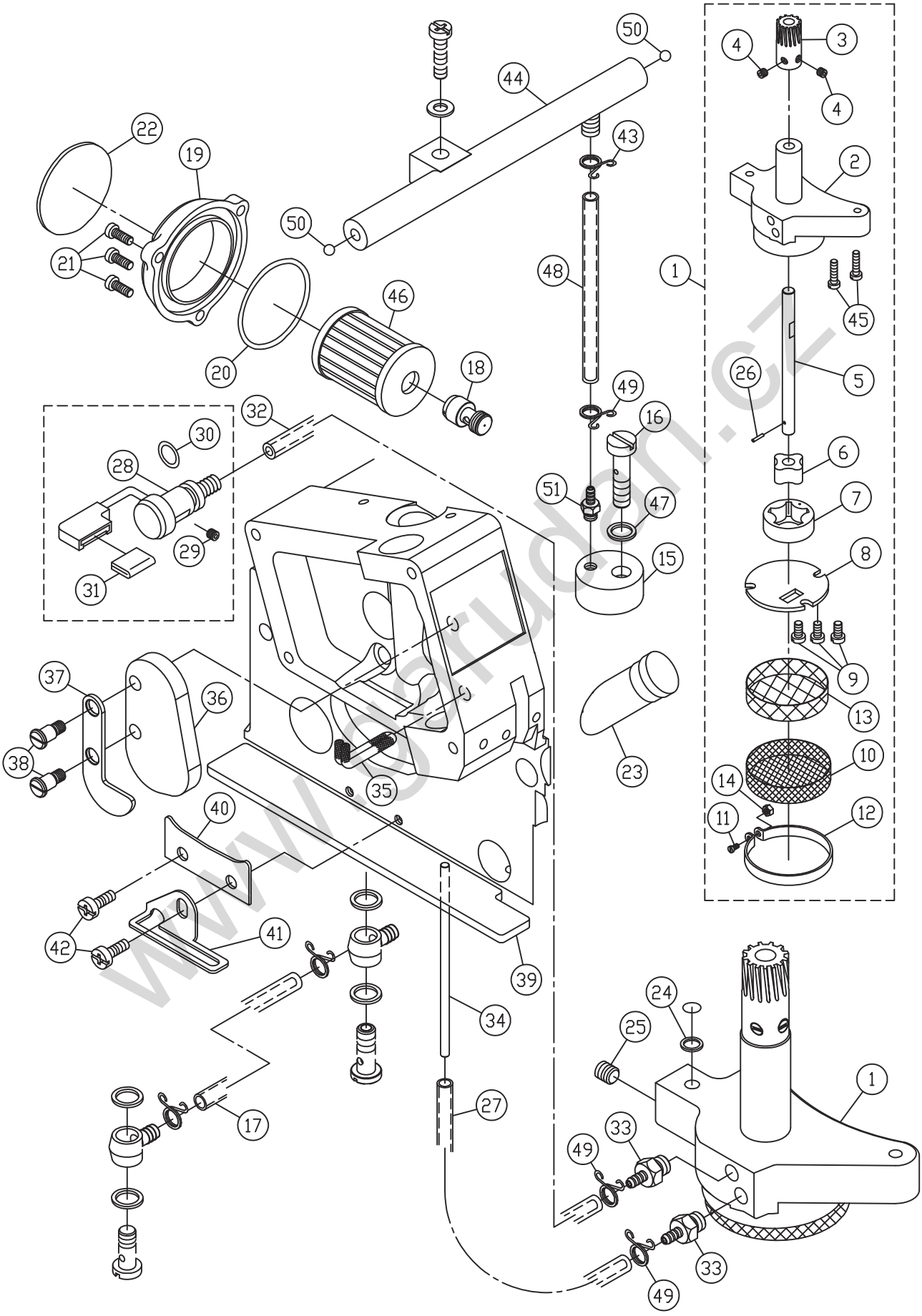

www.brudan.cz

4. 潤滑冷卻機構
Lubrication And Cooling Mechanism

序號 Ref. No.	物料編號 Parts No.	名　　稱 Description		單位用量 Amt. Req.
1	213A0001202	泵浦組	Pump Asm.	1
2	2130001202	泵浦座	Pump Seat	1
3	2120001203	蝸母	Worm Gear	1
4	8MN05320400A	螺絲	Screw	2
5	2120001205	軸	Shaft	1
6	2120001206	內轉子	Inside Rotor	1
7	2120001207	外轉子	Outside Rotor	1
8	2130001208	封蓋	Cover	1
9	8MB85240605A	螺絲	Screw	3
10	2130001210	濾網	Filter	1
11	8MB03200806K	螺絲	Screw	1
12	2130001212	夾簧	Latch	1
13	2130001213	油網	Oil Grid	1
14	8MA03200306A	螺帽	Nut	1
15	2122000415	分油座	Oil Distributor	1
16	2120001220	迴路螺絲	Screw	1
17	2122000417	油管	Oil Tube	1
18	2130001265	油嘴	Oil Tube Joint	1
19	22000013111	封蓋	Cover	1
20	2200001313	O形油環	O-Ring	1
21	8MC04280807A	螺絲	Screw	3
22	66453-6	安全指示貼紙	Name Plate	1
23	2130001238	油面鏡	Oil Sight Gauge	1
24	90OR060	O形環	O-Ring	1
25	8MN06400800A	螺絲	Screw	1
26	90SP0210	彈簧銷	Spring Pin	1
27	2122000427	油管	Oil Tube	1
28	2122000428	聚油環	Felt Housing	1
29	8MN04280400A	螺絲	Screw	1
30	90OR070	O形環	O-Ring	1
31	2120001270	羊毛氈	Felt	1
32	2122000432	油管	Oil Tube	1
33	2130001249	油嘴	Oil Tube Joint	2
34	2122000434	油管	Oil Tube	1
35	2122000435	羊毛氈	Felt	1
36	2122000436	羊毛氈	Felt	1
37	2122000437	定位片	Spacer	1
38	8MB04281007G	螺絲	Screw	2
39	2122000439	羊毛氈	Felt	1
40	2122000440	擋片	Cover	1
41	2122000441	定位片	Spacer	1
42	8MC04280607D	螺絲	Screw	2
43	2100001536	管夾	Snap Ring	1
44	2130001224	分油管	Oil Distributor	1
45	8MC04281607D	螺絲	Screw	2
46	2100001521	紙質過濾器	Cartrige Filter	1
47	2100001534	墊圈	Washer	1
48	2122000448	油管	Oil Tube	1
49	2260001320	油管扣環	Snap Ring	3
50	2120001264	孔塞	Plug	2
51	2100001505	油嘴	Oil Tube Joint	1

www.garudan.cz

SS037 側吸式切刀 SIDE SUCTION TYPE

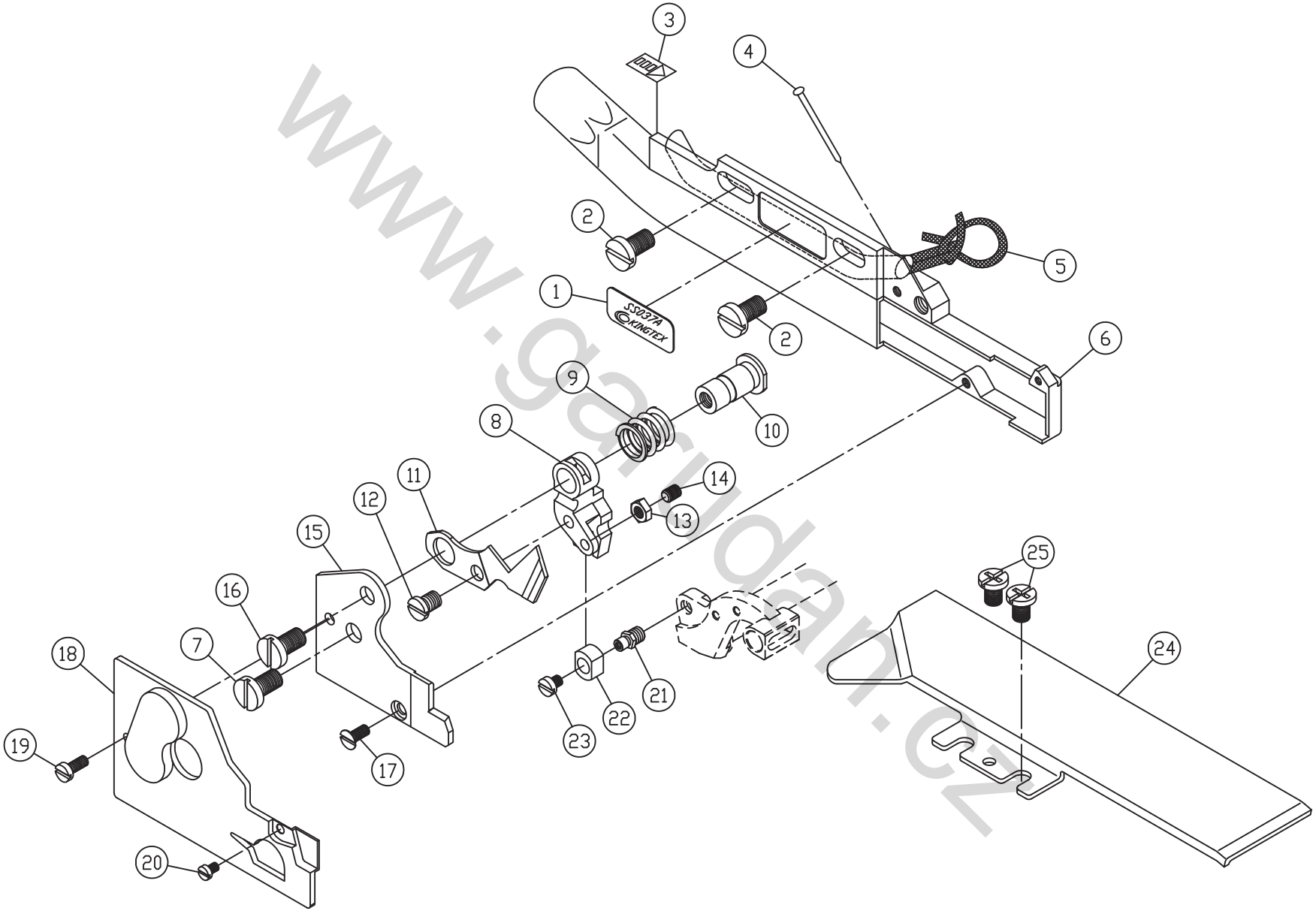

www.garudan.cz

SS037 側吸式切刀 Side Suction Type

序號 Ref. No.	物料編號 Parts No.	名　　稱 Description		單位用量 Amt. Req.
1	4SS0370101	商標貼紙	Name Plate	1
2	8MC95300808E	螺絲	Screw	2
3	66453-8	潤滑指示貼紙	Label	1
4	4SS0330104	固定銷	Pin	1
5	4SS0330105	油線	Oil Wick	1
6	4SS0340101	刀座	Knife Mounting Base	1
7	8MB95401008A	螺絲	Screw	1
8	4SS0350108	驅動叉	Driving Lever	1
9	4SS0330109	彈簧	Spring	1
10	4SS0330110	螺樁	Stud	1
11	4SS0350111	活動刀片	Movable Knife	1
12	8MB85240606A	螺絲	Screw	1
13	8MA03200206A	螺帽	Nut	1
14	8MN03200400A	螺絲	Screw	1
15	4SS0330115	固定刀片	Fixed Knife	1
16	8MB95301008A	螺絲	Screw	1
17	8ME75180504A	螺絲	Screw	1
18	4SS0350118	護蓋	Cover	1
19	8MB75180605A	螺絲	Screw	1
20	8MB02160304A	螺絲	Screw	1
21	2120000702	驅動銷	Pin	1
22	4SS0330122	滑塊	Slide Block	1
23	8MB75180305K	螺絲	Screw	1
24	4SS0330124	布板側檔	Fabric Guard	1
25	8MC04280608D	螺絲	Screw	2

www.garudan.cz

US041 下吸式自動切線 UNDER SUCTION TYPE

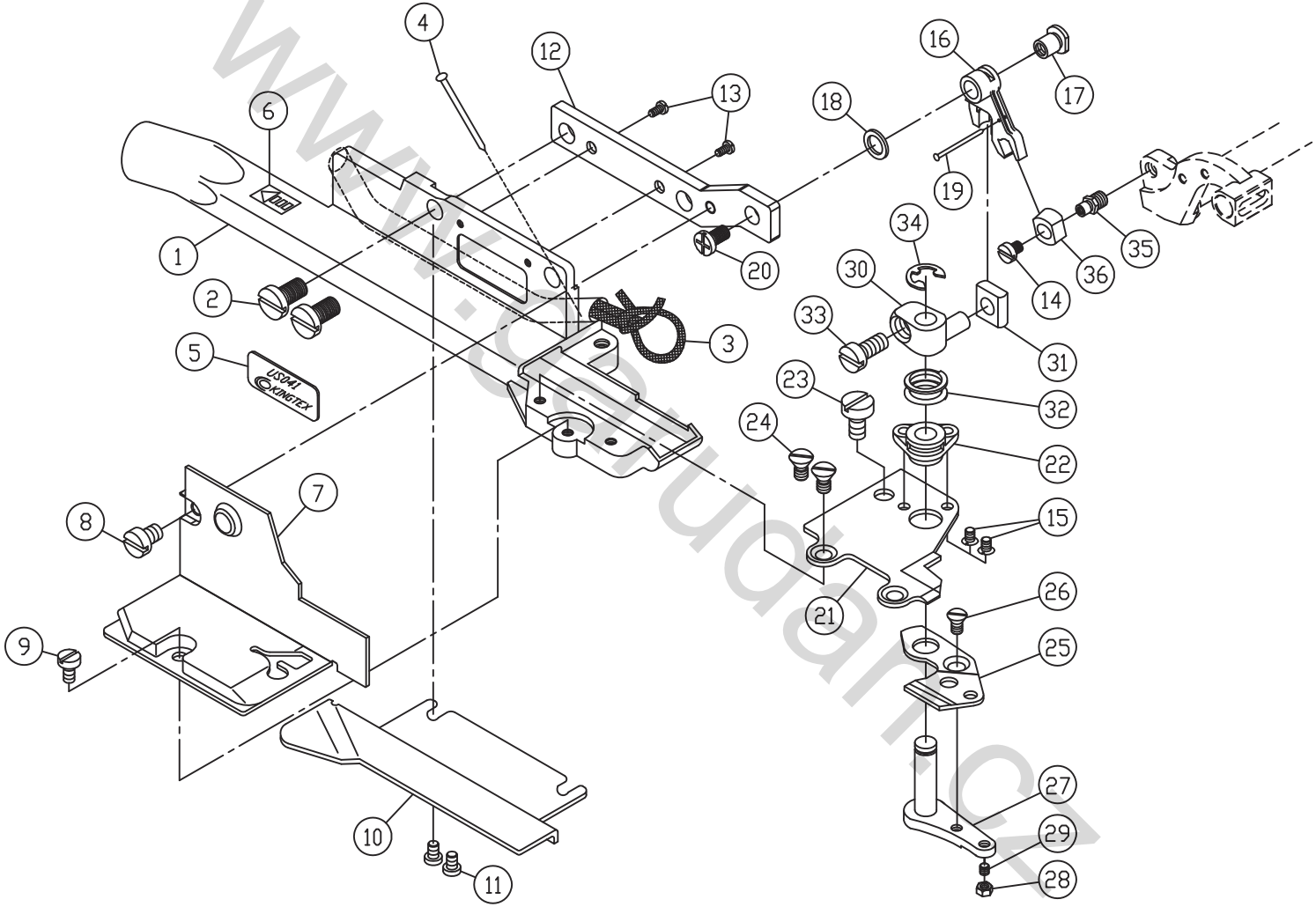

www.cpsudan.cz

US041 下吸式自動切線 Under Suction Type

序號 Ref. No.	物料編號 Parts No.	名　　稱 Description		單位用量 Amt. Req.
1	4US0410101	刀座	Knife Mounting Base	1
2	8MC95300808E	螺絲	Screw	2
3	4US0400103	油線	Oil Wick	1
4	4US0400104	固定銷	Pin	1
5	4US0410105	商標貼紙	Name Plate	1
6	66453-8	潤滑指示貼紙	Oil Mark	1
7	4US0410107	護蓋	Cover	1
8	8MB03200406A	螺絲	Screw	1
9	8MB03200405A	螺絲	Screw	1
10	4US0400110	護蓋	Cover	1
11	8MB03200305A	螺絲	Screw	2
12	4US0410112	支架	Bracket	1
13	8MB75180305K	螺絲	Screw	2
14	8MB75180805A	螺絲	Screw	1
15	8ME02160403A	螺絲	Screw	2
16	4US0410116	擺動臂	Arm	1
17	4US0410117	襯套	Bush	1
18	2200001025	墊圈	Washer	1
19	4US0400119	固定銷	Pin	1
20	8MB95301008A	螺絲	Screw	1
21	4US0400121	固定刀片	Upper Knife	1
22	4US0400122	導套	Bush	1
23	8MB04280507K	螺絲	Screw	1
24	8ME03200406A	螺絲	Screw	2
25	4US0400125	活動刀片	Lower Knife	1
26	8ME03200406A	螺絲	Screw	1
27	4US0400127	旋轉臂	Level	1
28	8MA03200206A	螺帽	Nut	1
29	8MN03200400A	螺絲	Screw	1
30	4US0400130	擺動接頭	Joint	1
31	4US0400131	滑塊	Block	1
32	4US0400132	壓縮彈簧	Spring	1
33	8MB85240705A	螺絲	Screw	1
34	90ER040	E形扣環	E-Ring	1
35	2120000702	驅動銷	Driver Pin	1
36	4SS0330122	滑塊	Block	1

www.garudan.cz

MN025 直驅馬達 LINER - MOTOR (FOR UHU)

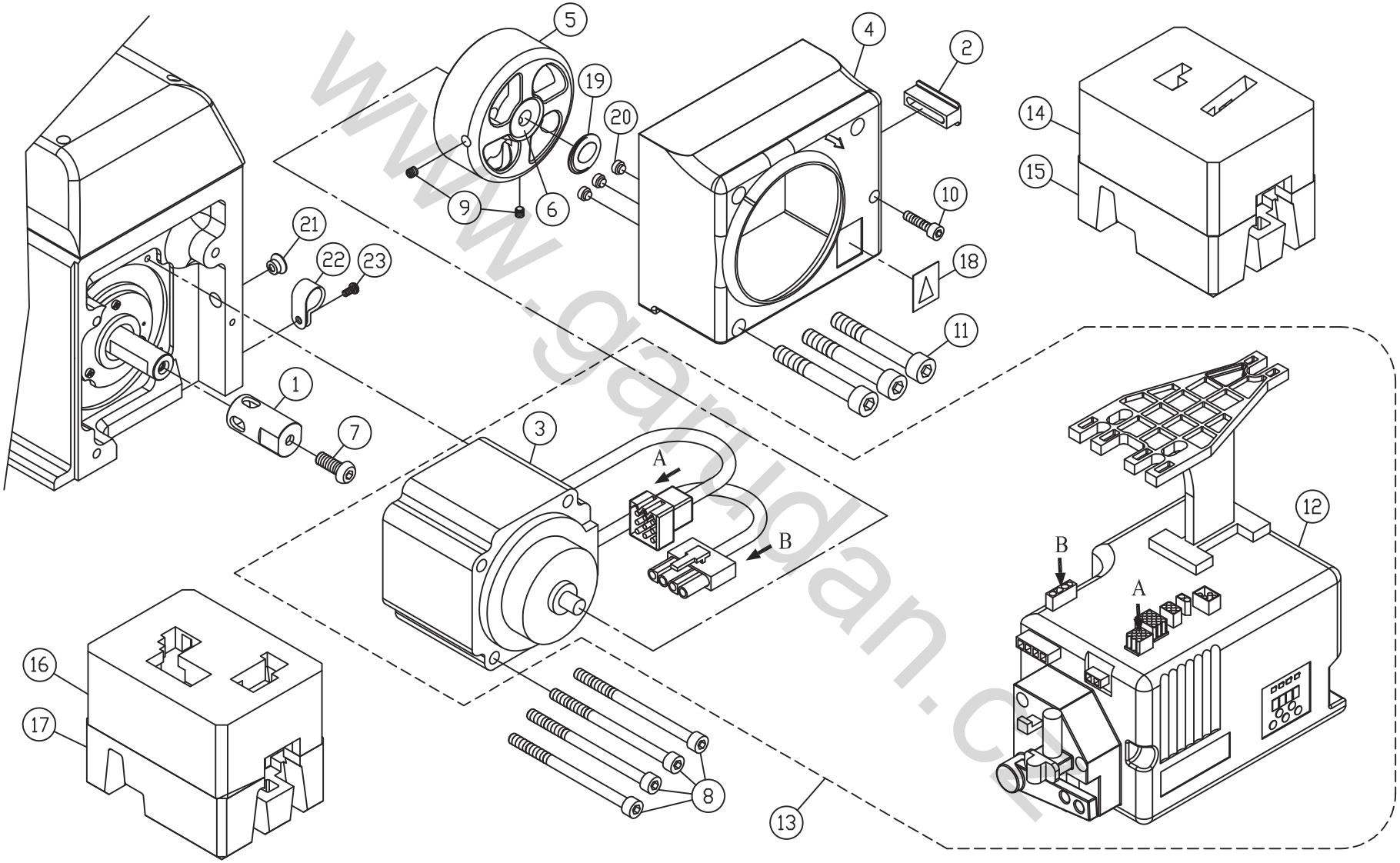

www.garudan.cz

MN025 直驅馬達 Liner - Motor (For UHU)

序號 Ref. No.	物料編號 Parts.No.	名 Description	稱	單位用量 Amt. Req.
1	4MN0220101	套筒	Collar	1
2	4MN0210102	孔塞	Plug	1
3	4MN0210103	小型馬達 (SS20)	Mini - Motor	1
4	4MN0250124	馬達護蓋	Cover	1
5	4MN0210105	手輪	Pulley	1
6	4MN0210106	手輪套筒	Pulley Collar	1
7	8MP06401611A	螺絲	Screw	1
8	8MM05327509B	螺絲	Screw	4
9	8MN06400800A	螺絲	Screw	2
10	8MM04283407B	螺絲	Screw	1
11	8MM05326509B	螺絲	Screw	3
12	4MN0210107	控制盒 (KE3H)	Control Box	1
13	/SC700	UHD直驅馬達組	Liner - Motor Asm.	1
14	66745-4	UHD9000 保麗龍(上)	EPS (Top)	1
15	66745-5	UHD9000 保麗龍(下)	EPS (Down)	1
16	66745-6	UHD9300 保麗龍(上)	EPS (Top)	1
17	66745-7	UHD9300 保麗龍(下)	EPS (Down)	1
18	66453-3	安全指示貼紙	Name Plate	1
19	66485-10	手輪銘板	Plate	1
20	2120000137	孔塞	Plug	3
21	22100002271	灰色孔塞	Plug	1
22	4MN0210108	管夾 (9/16)	Holder	1
23	8MC04280807D	螺絲	Screw	1

www.garudan.cz

MN026 直驅馬達 LINER - MOTOR (FOR UHU)

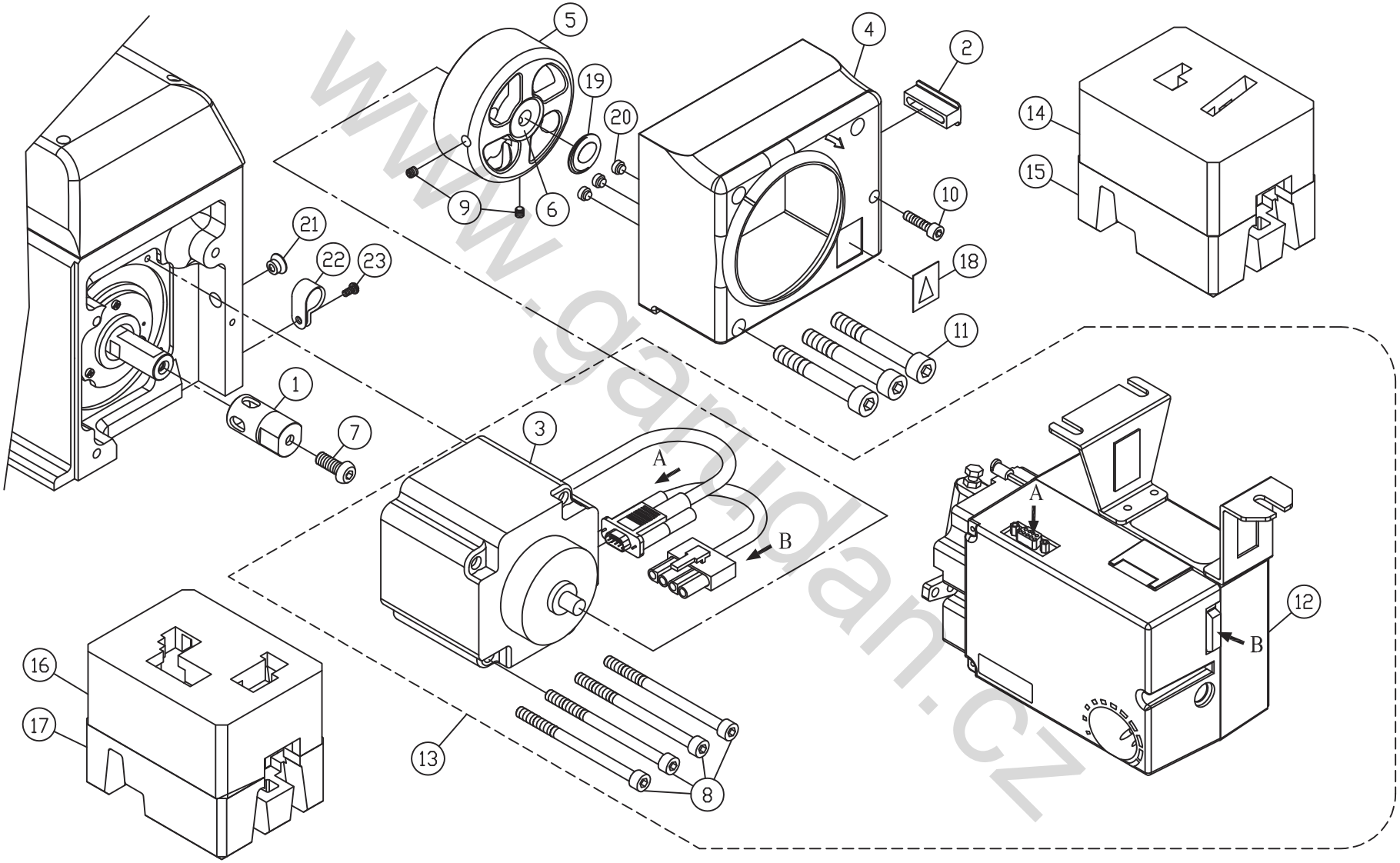

www.garudan.cz

MN026 直驅馬達 Liner - Motor (For UHU)

序號 Ref. No.	物料編號 Parts.No.	名 Description	稱	單位用量 Amt. Req.
1	4MN0220101	套筒	Collar	1
2	4MN0210102	孔塞	Plug	1
3	4MN0220103	小型馬達 (2VP3452209C01)	Mini - Motor	1
4	4MN0250124	馬達護蓋	Cover	1
5	4MN0220105	手輪	Pulley	1
6	4MN0220106	手輪套筒	Pulley Collar	1
7	8MP06401611A	螺絲	Screw	1
8	8MM05327509B	螺絲	Screw	4
9	8MN06400800A	螺絲	Screw	2
10	8MM04283407B	螺絲	Screw	1
11	8MM05326509B	螺絲	Screw	3
12	4MN0220107	控制盒 (MJ-1-UH-215)	Control Box	1
13	/SC701	UHD直驅馬達組 (1MJM11UH12201)	Liner - Motor Asm.	1
14	66745-4	UHD9000 保麗龍(上)	EPS (Top)	1
15	66745-5	UHD9000 保麗龍(下)	EPS (Down)	1
16	66745-6	UHD9300 保麗龍(上)	EPS (Top)	1
17	66745-7	UHD9300 保麗龍(下)	EPS (Down)	1
18	66453-3	安全指示貼紙	Name Plate	1
19	66485-10	手輪銘板	Plate	1
20	2120000137	孔塞	Plug	3
21	22100002271	灰色孔塞	Plug	1
22	4MN0210108	管夾 (9/16)	Holder	1
23	8MC04280807D	螺絲	Screw	1

www.garudan.cz

MN027 直驅馬達 LINER - MOTOR (FOR UHU9105)

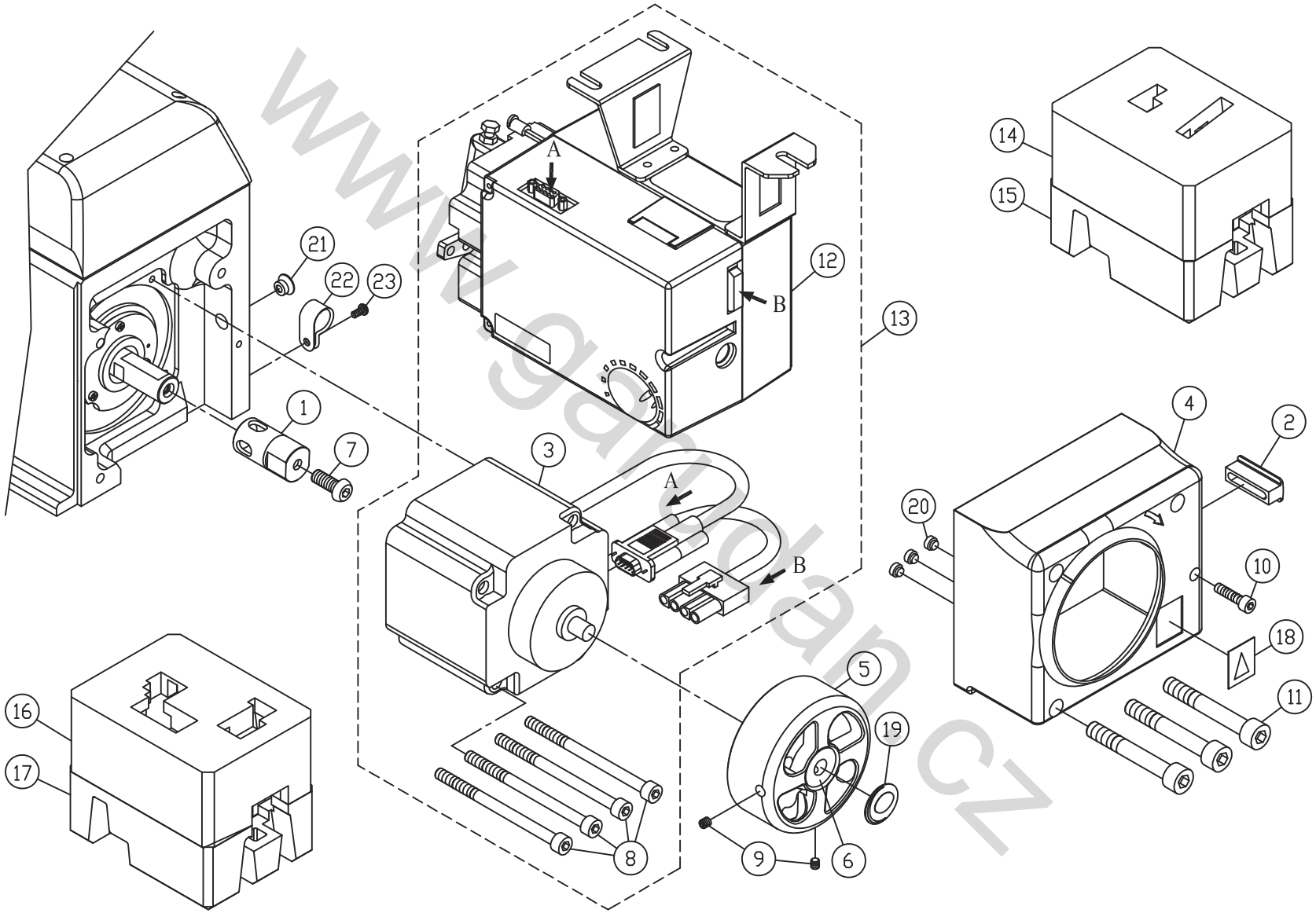

www.gardetan.cz

MN027 直驅馬達 Liner - Motor (For UHU9105)

序號 Ref. No.	物料編號 Parts.No.	名 Description	稱	單位用量 Amt. Req.
1	4MN0220101	套筒	Collar	1
2	4MN0210102	孔塞	Plug	1
3	4MN0240103	小型馬達 (500W)	Mini - Motor	1
4	4MN0250124	馬達護蓋	Cover	1
5	4MN0220105	手輪	Pulley	1
6	4MN0220106	手輪套筒	Pulley Collar	1
7	8MP06401611A	螺絲	Screw	1
8	8MM05328009B	螺絲	Screw	4
9	8MN06400800A	螺絲	Screw	2
10	8MM04283407B	螺絲	Screw	1
11	8MM05326509B	螺絲	Screw	3
12	4MN0240107	控制盒 (500W)	Control Box	1
13	/SC703	UHD直驅馬達組 (500W)	Liner - Motor Asm.	1
14	66745-4	UHD9000 保麗龍(上)	EPS (Top)	1
15	66745-5	UHD9000 保麗龍(下)	EPS (Down)	1
16	66745-6	UHD9300 保麗龍(上)	EPS (Top)	1
17	66745-7	UHD9300 保麗龍(下)	EPS (Down)	1
18	66453-3	安全指示貼紙	Name Plate	1
19	66485-10	手輪銘板	Plate	1
20	2120000137	孔塞	Plug	3
21	22100002271	灰色孔塞	Plug	1
22	4MN0210108	管夾 (9/16)	Holder	1
23	8MC04280807D	螺絲	Screw	1
24	4MN0250109-1	----------		停用

www.garudan.cz

UHF9000 系列車型零件一覽表 Series Gauge Parts List

機型 Machinetype	針板 Needle Plate	送布齒組 Feed Dog Asm.	縫針座 Needle Holder	上結線鉤 Upper Looper	下結線鉤 Lower Looper	活動導針 Rear Needle Guard	前導針 Front Needle Guard	縫針 Needle	上送壓腳組 Top Presser Foot Asm.	上送布齒 Top Feed Dog
UHF9004-243-M14	5212TP0015	5212DG0002	5212NC0001	5212UL0002	5212LL0001	5212NG0002	5212NG0001	66732-11	5212PF2003	5212DGT253
UHF9004-253-M14	5212TP0024	5212DG0002	5212NC0001	5212UL0002	5212LL0001	5212NG0002	5212NG0001	66732-11	5212PF2003	5212DGT253
UHF9004-253-H14	5212TP0025	5212DG0002	5212NC0001	5212UL0002	5212LL0001	5212NG0002	5212NG0001	66732-14	5212PF2003	5212DGT253
UHF9004-263-M14	5212TP0021	5212DG0002	5212NC0001	5212UL0002	5212LL0001	5212NG0002	5212NG0001	66732-11	5212PF2003	5212DGT253

機型 Machinetype	針板 Needle Plate	送布齒組 Feed Dog Asm.	縫針座 Needle Holder	上結線鉤 Upper Looper	下結線鉤 Lower Looper	活動導針 Rear Needle Guard	前導針 Front Needle Guard	鏈導針 Needle Guard	鏈導針 Needle Guard	鏈結線鉤 Needle Looper	縫針 Needle	上送壓腳組 Top Presser Foot Asm.	上送布齒 Top Feed Dog
UHF9005-353-M16	5212TP0031	5212DG0004	5212NC0004	5212UL0001	5212LL0001	5212NG0002	5212NG0005	5212NG0003	5212NG0004	5212CL0001	66732-11	5212PF2001	5212DGT353
UHF9005-553-M16	5212TP0030	5212DG0005	5212NC0002	5212UL0001	5212LL0001	5212NG0002	5212NG0005	5212NG0003	5212NG0004	5212CL0001	66732-11	5212PF2002	5212DGT553
UHF9005-553-H16	5212TP0039	5212DG0006	5212NC0002	5212UL0001	5212LL0001	5212NG0002	5212NG0005	5212NG0003	5212NG0004	5212CL0001	66732-16	5212PF2002	5212DGT553

機型 Machinetype	針板 Needle Plate	送布齒組 Feed Dog Asm.	縫針座 Needle Holder	上結線鉤 Upper Looper	下結線鉤 Lower Looper	活動導針 Rear Needle Guard	前導針 Front Needle Guard	鏈導針 Needle Guard	鏈導針 Needle Guard	鏈結線鉤 Needle Looper	縫針 Needle	上送壓腳組 Top Presser Foot Asm.	上送布齒 Top Feed Dog
UHF9105-553-X16	5212TP0043	5212DG1001	5212NC1001	5212UL0006	5212LL0002	5212NG0002	5212NG0005	5212NG0003	5212NG0004	5212CL0001	66732-19	5212PF3001	5212DGTG553

www.garudam.cy

UHF900□系列壓腳組件(零件)一覽表

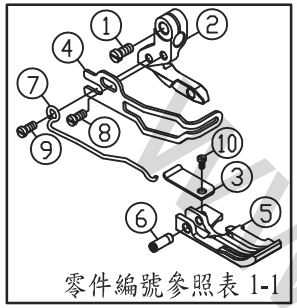

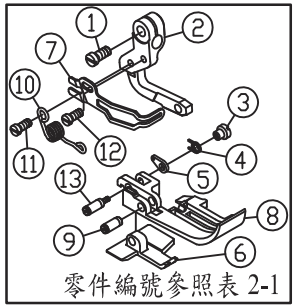

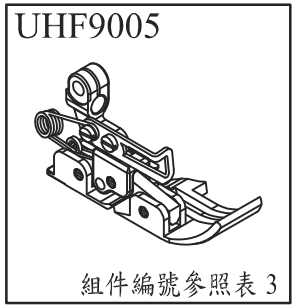

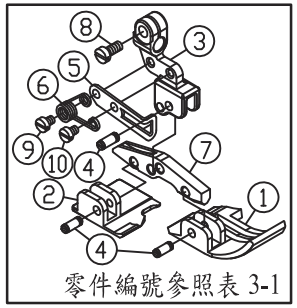

表 1

機　　型	壓腳組件編號
UHF9004-243-M14	5212PF2003
UHF9004-253-M14	5212PF2003
UHF9004-253-H14	5212PF2003
UHF9004-263-M14	5212PF2003

表 1-1

序號	零件編號	序號	零件編號
1	8MB85240806P	6	5212PF2002E
2	5212PF2002C	7	5212PF2002M
3	5212PF2002G	8	8MB03200506A
4	5212PF2002F	9	8MB03200806K
5	5212PF2003A	10	8SB24560305P

5 212 PF 00 01 A
- 零件序號－UHF9004
  - A: 前壓腳底
  - C: 壓腳柄
  - E: 樞銷
  - F: 護指環
  - G: 樞銷
  - M: 彈簧
- 開發先後流水序號
- 副機型指示－20: 上送型
- 壓腳代號
- UHF9000 系列
- 定規類索引碼

表 2

機　　型	壓腳組件編號
UHF9005-353-M16	5212PF2001
UHF9005-553-M16	5212PF2002
UHF9005-553-H16	5212PF2002

表 2-1

序號	零件編號	序號	零件編號
1	8MB85240806P	8	參照表 2-2
2	5212PF2001C	9	5212PF0011E
3	5212PF0011K	10	5212PF2001M
4	5212PF0011J	11	8MB03200506A
5	5212PF0011H	12	8MB03200806K
6	參照表 2-2	13	5212PF2001D
7	5212PF2001F		

表 2-2

組件編號＼序號	6	8
5212PF2001	5212PF2001B	5212PF2001A
5212PF2002	5212PF2002B	5212PF2002A

5 212 PF 00 01 A
- 零件序號－UHF9005
  - A: 前壓腳底
  - B: 後壓腳底
  - C: 壓腳柄
  - D: 銷
  - E: 銷
  - F: 護指環
  - H: 彈簧掛鉤
  - J: 扭力彈簧
  - K: 螺帽
  - M: 扭力彈簧
- 開發先後流水序號
- 副機型指示－20: 上送型
- 壓腳代號
- UHF9000 系列
- 定規類索引碼

表 3

機　　型	壓腳組件編號
UHF9105-553-X16	5212PF3001

表 3-1

序號	零件編號	序號	零件編號
1	5212PF3001A	6	5212PF3001M
2	5212PF3001B	7	5212PF3001N
3	5212PF3001C	8	8MB85240806P
4	5212PF0011E	9	8MB03200506A
5	5212PF1001F	10	8MB03200406K

5 212 PF 30 01 A
- 零件序號－UHF9005
  - A: 前壓腳底
  - B: 後壓腳底
  - C: 壓腳柄
  - E: 銷
  - F: 護指環
  - M: 扭力彈簧
  - N: 連桿
- 開發先後流水序號
- 副機型指示－30: 上送厚料
- 壓腳代號
- UHF9000 系列
- 定規類索引碼

www.sanlian.cz

物料編號版　索引表

物料編號	數量	頁號	序號	頁數
66800	1	2	18	4
66801	7	2	22	4
2100000223	3	3	9	6
2100000403	4	2	21	4
2100000646	2	3	38	6
2100000648	2	3	12	6
2100001505	1	4	51	8
2100001521	1	4	46	8
2100001534	1	4	47	8
2100001536	1	4	43	8
2120000137	3	MN025	20	14
2120000137	3	MN026	20	16
2120000137	3	MN027	20	18
2120000204	1	1	2	2
2120000205	2	1	5	2
2120000210	1	1	34	2
2120000212	2	1	4	2
2120000526	2	2	2	4
2120000527	1	2	4	4
2120000527	1	2	56	4
2120000608	1	1	19	2
2120000608	1	3	29	6
2120000615	3	2	16	4
2120000702	1	SS037	21	10
2120000702	1	US041	35	12
2120000949	1	3	13	6
2120000951	1	3	14	6
2120000952	1	3	15	6
2120000953	1	3	34	6
2120001203	1	4	3	8
2120001205	1	4	5	8
2120001206	1	4	6	8
2120001207	1	4	7	8
2120001220	1	4	16	8
2120001264	2	4	50	8
2120001270	1	4	31	8
2121001504	1	3	27	6
2122000101	1	1	1	2
2122000106	1	1	6	2
2122000107	1	1	7	2
2122000108	1	1	8	2
2122000109	1	1	9	2
2122000110	1	1	10	2
2122000111	1	1	11	2
2122000112	1	1	12	2
2122000113	1	1	13	2
2122000114	1	1	14	2
2122000115	1	1	15	2
2122000116	1	1	16	2
2122000117	1	1	17	2
2122000126	1	1	26	2
2122000127	1	1	27	2
2122000128	1	1	28	2
2122000129	1	1	29	2
2122000130	1	1	30	2
2122000131	1	1	31	2
2122000201	1	2	1	4
2122000205	1	2	5	4
2122000207	1	2	7	4
2122000208	1	2	8	4
2122000211	1	2	11	4
2122000213	1	2	13	4
2122000217	1	2	17	4
2122000223	1	2	23	4
2122000224	1	2	24	4
2122000226	1	2	26	4
2122000227	1	2	27	4
2122000229	1	2	29	4
2122000232	1	2	32	4
2122000233	1	2	33	4
2122000235	1	2	35	4
2122000238	1	2	38	4
2122000240	1	2	40	4
2122000241	1	2	41	4
2122000243	1	2	43	4
2122000244	1	2	44	4
2122000245	1	2	45	4
2122000247	1	2	47	4
2122000248	1	2	48	4
2122000249	1	2	49	4
2122000250	1	2	50	4
2122000251	1	2	51	4
2122000252	1	2	52	4
2122000254	1	2	54	4
2122000255	1	2	55	4
2122000301	1	3	1	6
2122000302	1	3	2	6
2122000303	1	3	3	6
2122000306	1	3	6	6
2122000307	1	3	7	6
2122000317	1	3	17	6
2122000318	1	3	18	6
2122000320	1	3	20	6
2122000322	1	3	22	6
2122000324	1	3	24	6
2122000325	1	3	25	6
2122000326	1	3	26	6
2122000328	1	3	28	6
2122000330	1	3	30	6
2122000332	1	3	32	6
2122000335	1	3	35	6
2122000337	3	3	37	6
2122000415	1	4	15	8
2122000417	1	4	17	8

www.gardan.cz

物料編號版　索引表

物料編號	數量	頁號	序號	頁數
2122000427	1	4	27	8
2122000428	1	4	28	8
2122000432	1	4	32	8
2122000434	1	4	34	8
2122000435	1	4	35	8
2122000436	1	4	36	8
2122000437	1	4	37	8
2122000439	1	4	39	8
2122000440	1	4	40	8
2122000441	1	4	41	8
2122000448	1	4	48	8
2130000149	1	1	24	2
2130000206	3	1	3	2
2130000613	1	3	42	6
2130000701	1	3	40	6
2130001202	1	4	2	8
2130001208	1	4	8	8
2130001210	1	4	10	8
2130001212	1	4	12	8
2130001213	1	4	13	8
2130001224	1	4	44	8
2130001238	1	4	23	8
2130001249	2	4	33	8
2130001265	1	4	18	8
2140000247	1	2	31	4
2200001025	1	US041	18	12
2200001313	1	4	20	8
22000013111	1	4	19	8
2260001320	3	4	49	8
21200001121	1	1	25	2
21220002141	1	2	14	4
21220003041	1	3	4	6
21220003051	1	3	5	6
22100002271	1	MN025	21	14
22100002271	1	MN026	21	16
22100002271	1	MN027	21	18
/SC700	1	MN025	13	14
/SC701	1	MN026	13	16
/SC703	1	MN027	13	18
213A0001202	1	4	1	8
4MN0210102	1	MN025	2	14
4MN0210102	1	MN026	2	16
4MN0210102	1	MN027	2	18
4MN0210103	1	MN025	3	14

物料編號	數量	頁號	序號	頁數
4MN0210105	1	MN025	5	14
4MN0210106	1	MN025	6	14
4MN0210107	1	MN025	12	14
4MN0210108	1	MN025	22	14
4MN0210108	1	MN026	22	16
4MN0210108	1	MN027	22	18
4MN0220101	1	MN025	1	14
4MN0220101	1	MN026	1	16
4MN0220101	1	MN027	1	18
4MN0220103	1	MN026	3	16
4MN0220105	1	MN026	5	16
4MN0220105	1	MN027	5	18
4MN0220106	1	MN026	6	16
4MN0220106	1	MN027	6	18
4MN0220107	1	MN026	12	16
4MN0240103	1	MN027	3	18
4MN0240107	1	MN027	12	18
4MN0250109-1	停用	MN027	24	18
4MN0250124	1	MN025	4	14
4MN0250124	1	MN026	4	16
4MN0250124	1	MN027	4	18
4SS0330104	1	SS037	4	10
4SS0330105	1	SS037	5	10
4SS0330109	1	SS037	9	10
4SS0330110	1	SS037	10	10
4SS0330115	1	SS037	15	10
4SS0330122	1	SS037	22	10
4SS0330122	1	US041	36	12
4SS0330124	1	SS037	24	10
4SS0340101	1	SS037	6	10
4SS0350108	1	SS037	8	10
4SS0350111	1	SS037	11	10
4SS0350118	1	SS037	18	10
4SS0370101	1	SS037	1	10
4US0400103	1	US041	3	12
4US0400104	1	US041	4	12
4US0400110	1	US041	10	12
4US0400119	1	US041	19	12
4US0400121	1	US041	21	12
4US0400122	1	US041	22	12
4US0400125	1	US041	25	12
4US0400127	1	US041	27	12
4US0400130	1	US041	30	12
4US0400131	1	US041	31	12
4US0400132	1	US041	32	12
4US0410101	1	US041	1	12
4US0410105	1	US041	5	12
4US0410107	1	US041	7	12

www.garudan.cz

物料編號版　索引表

物料編號	數量	頁號	序號	頁數
4US0410112	1	US041	12	12
4US0410116	1	US041	16	12
4US0410117	1	US041	17	12
66453-3	1	MN025	18	14
66453-3	1	MN026	18	16
66453-3	1	MN027	18	18
66453-6	1	4	22	8
66453-8	1	SS037	3	10
66453-8	1	US041	6	12
66485-10	1	MN025	19	14
66485-10	1	MN026	19	16
66485-10	1	MN027	19	18
66745-4	1	MN025	14	14
66745-4	1	MN026	14	16
66745-4	1	MN027	14	18
66745-5	1	MN025	15	14
66745-5	1	MN026	15	16
66745-5	1	MN027	15	18
66745-6	1	MN025	16	14
66745-6	1	MN026	16	16
66745-6	1	MN027	16	18
66745-7	1	MN025	17	14
66745-7	1	MN026	17	16
66745-7	1	MN027	17	18
66801-1	2	2	30	4
66801-2	1	2	20	4
8MA03200206A	1	SS037	13	10
8MA03200206A	1	US041	28	12
8MA03200306A	1	4	14	8
8MA06400408A	1	2	10	4
8MB02160304A	1	SS037	20	10
8MB03200305A	3	1	21	2
8MB03200305A	2	US041	11	12
8MB03200306A	1	2	25	4
8MB03200405A	1	US041	9	12
8MB03200406A	1	US041	8	12
8MB03200806K	1	4	11	8
8MB04280408G	2	1	32	2
8MB04280507K	1	US041	23	12
8MB04280711E	1	1	18	2
8MB04281007G	2	4	38	8
8MB04281412E	1	1	33	2
8MB06301608Q	1	3	33	6
8MB75180305K	1	SS037	23	10
8MB75180305K	2	US041	13	12
8MB75180605A	1	SS037	19	10
8MB75180805A	1	US041	14	12
8MB85240605A	3	4	9	8
8MB85240606A	1	SS037	12	10
8MB85240705A	1	US041	33	12
8MB85240806A	1	2	37	4
8MB95301008A	1	SS037	16	10
8MB95301008A	1	US041	20	12
8MB95401008A	1	SS037	7	10
8MC04280607D	2	3	8	6
8MC04280607D	2	4	42	8
8MC04280608D	2	SS037	25	10
8MC04280807A	3	4	21	8
8MC04280807D	1	MN025	23	14
8MC04280807D	1	MN026	23	16
8MC04280807D	1	MN027	23	18
8MC04281607D	2	4	45	8
8MC04281807D	2	2	42	4
8MC95300708A	2	1	22	2
8MC95300808E	2	SS037	2	10
8MC95300808E	2	US041	2	12
8ME02160403A	2	US041	15	12
8ME03200406A	2	US041	24	12
8ME03200406A	1	US041	26	12
8ME03200706A	1	3	19	6
8ME04280507A	1	3	41	6
8ME04281008A	1	3	31	6
8ME75180504A	1	SS037	17	10
8MK05201307G	2	2	3	4
8MK05201808A	1	2	6	4
8MK06402306G	1	2	9	4
8MM04282507B	3	3	36	6
8MM04283407B	1	MN025	10	14
8MM04283407B	1	MN026	10	16
8MM04283407B	1	MN027	10	18
8MM05321209A	1	1	23	2
8MM05321409A	1	3	39	6
8MM05326509B	3	MN025	11	14
8MM05326509B	3	MN026	11	16
8MM05326509B	3	MN027	11	18
8MM05327509B	4	MN025	8	14
8MM05327509B	4	MN026	8	16
8MM05328009B	4	MN027	8	18
8MM06401210A	4	2	12	4
8MM06401210A	1	3	23	6
8MM06401410A	2	2	15	4
8MM06401410A	1	3	21	6
8MM06402510A	3	1	20	2
8MN03200300A	2	3	43	6
8MN03200400A	1	SS037	14	10
8MN03200400A	1	US041	29	12
8MN04280400A	5	2	34	4
8MN04280400A	1	4	29	8
8MN04280600A	1	2	19	4
8MN05320400A	2	4	4	8
8MN05320500E	3	2	39	4
8MN06400800A	1	4	25	8
8MN06400800A	2	MN025	9	14
8MN06400800A	2	MN026	9	16
8MN06400800A	2	MN027	9	18
8MP06401611A	1	MN025	7	14
8MP06401611A	1	MN026	7	16
8MP06401611A	1	MN027	7	18
8MQ04280808A	1	2	28	4
8SC36400608A	2	3	11	6

www.gardan.cz

物料編號版　索引表

物料編號	數量	頁號	序號	頁數
90ER030	1	3	16	6
90ER040	1	2	53	4
90ER040	1	US041	34	12
90ER080	1	2	46	4
90OR060	1	4	24	8
90OR070	1	4	30	8
90SP0210	1	4	26	8

物料編號	數量	頁號	序號	頁數

www.garudan.cz